注記

挿入損失　１ｄB以下

番号	部　品　名	型　　番	数量	備考
1	光ﾌｧｲﾊﾞ	S800/1000-91　ﾍﾞｱ	4	三菱
2	耐熱ﾌﾟﾛｰﾌﾞ	M5-90 耐熱接着剤充填	1	SUS
3	FCﾌﾗﾝｼﾞ	角15	1	SNW
4	ｶｯﾌﾟﾘﾝｸﾞﾅｯﾄ	φ10(M8P0.75)	1	SNW
5	ﾌｪﾙｰﾙ	φ8.2-20	1	SUS
6	ﾊｳｼﾞﾝｸﾞ	6/10-26	1	SUS
7	ｼﾞｬｹｯﾄ	φ2.5/2.1-300	4	加藤
8	FCﾚｾﾌﾟﾀｸﾙ	JIS	4	SNW

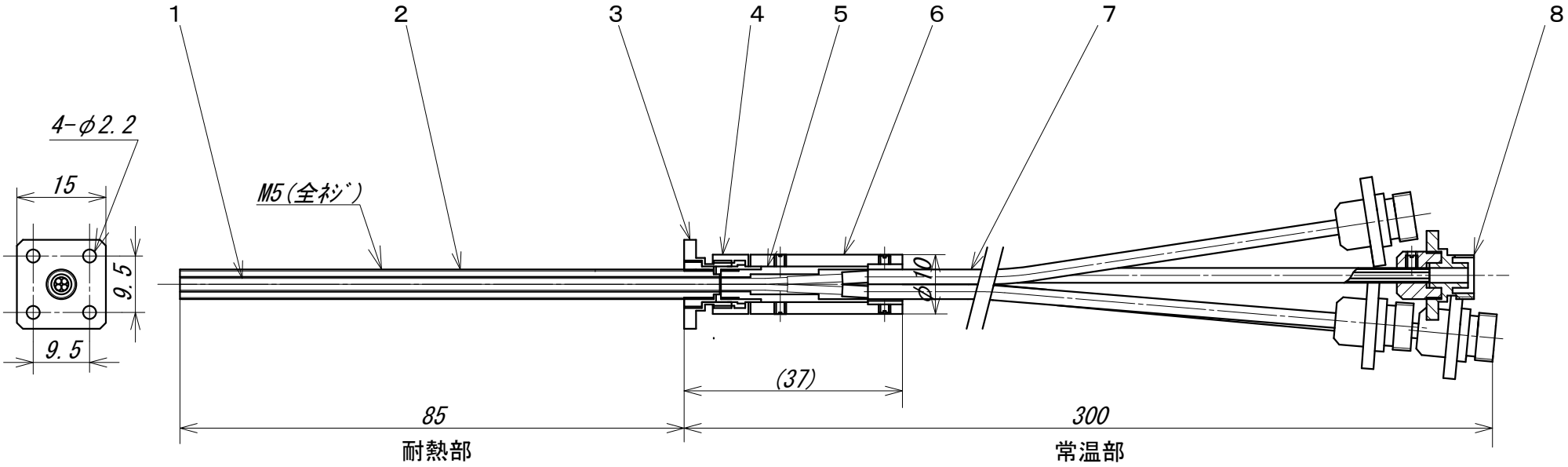

REV	日付 DATE	内容 NOTE	DRWN
*	**.**.**	*	*

寸法範囲 [mm]	一般公差 TOLERANCE	
D ≦4	0.1	角度 ANGLE
4＜ D ≦16	0.15	
16＜ D ≦32	0.2	±0.5°
32＜ D ≦120	0.4	

尺度 SCALE	1/1	品名 PURCHASED	4分岐LGｾｯﾄ	型番 MODEL NO.	SL/S800-0.4/4FCR
単位 UNIT	mm	材質 MATERIAL	*	承認 APPROVED	OPTRONSCIENCE CO.,LTD
発行 DATE	08.07.02	設計 DESIGNED	田中	作図 DRAWN	田中
図番 D/NO.	FD-08032	来歴 REV	*		