番号	名称	備考	数量
1	SMAｺﾈｸﾀ	準905D SUS	1
2	ｱﾀﾞﾌﾟﾀ	SUS	1
3	光ﾌｧｲﾊﾞ	S8TU800/1000 Mitubishi	1
4	ﾌﾟﾛｰﾌﾞ	SUS	1
*	*	*	*
*	*	*	*

研磨：両端ともスーパーフラット仕上げ

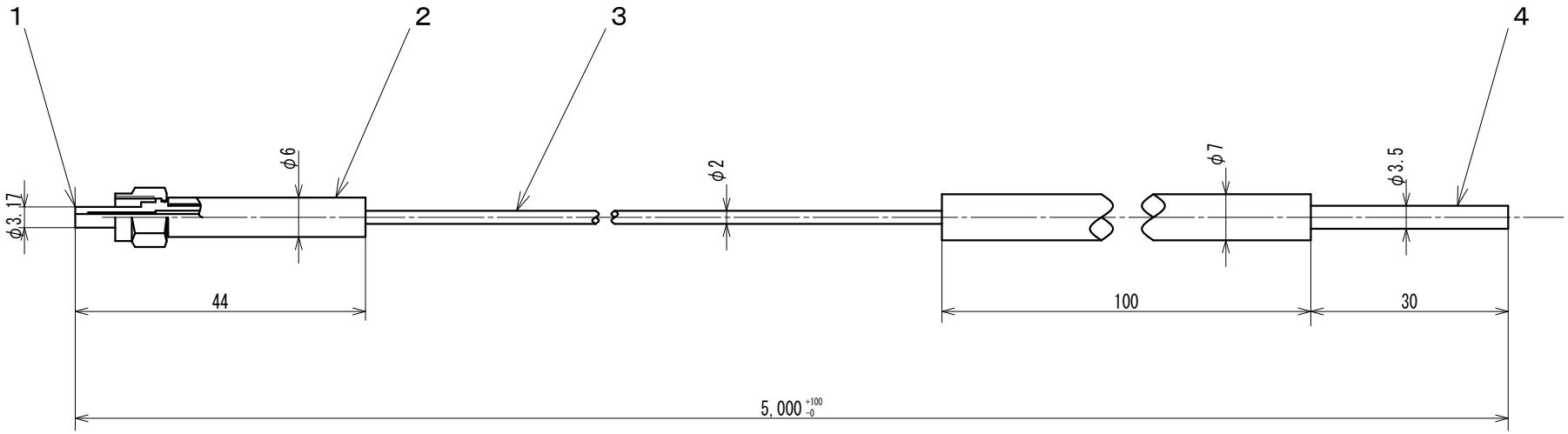

指定なき寸法の公差 ±mm			
寸法範囲	f	m	c
0.5～≦3	0.05	0.1	0.2
3<～≦6	0.05	0.1	0.3
6<～≦30	0.1	0.2	0.5
30<～≦120	0.15	0.3	0.8
120<～≦400	0.2	0.5	1.2
内径は-0、外径は+0			

REV	日付 DATE	内容 NOTE	DRWN
*	*	*	*

尺度 SCALE 1/1	品名 TITLE レーザガイドセット	型番 MODEL NO. SMA/STU800-5m/SL3.5	
単位 UNIT mm	材質 MATERIAL *	承認 APPROVED	OPTRONSCIENCE CO.,LTD
発行 DATE 13/10/10	設計 DESIGNED 田中	作図 DRAWN 田中	図番 D/NO. FD-13029
来歴 REV *			