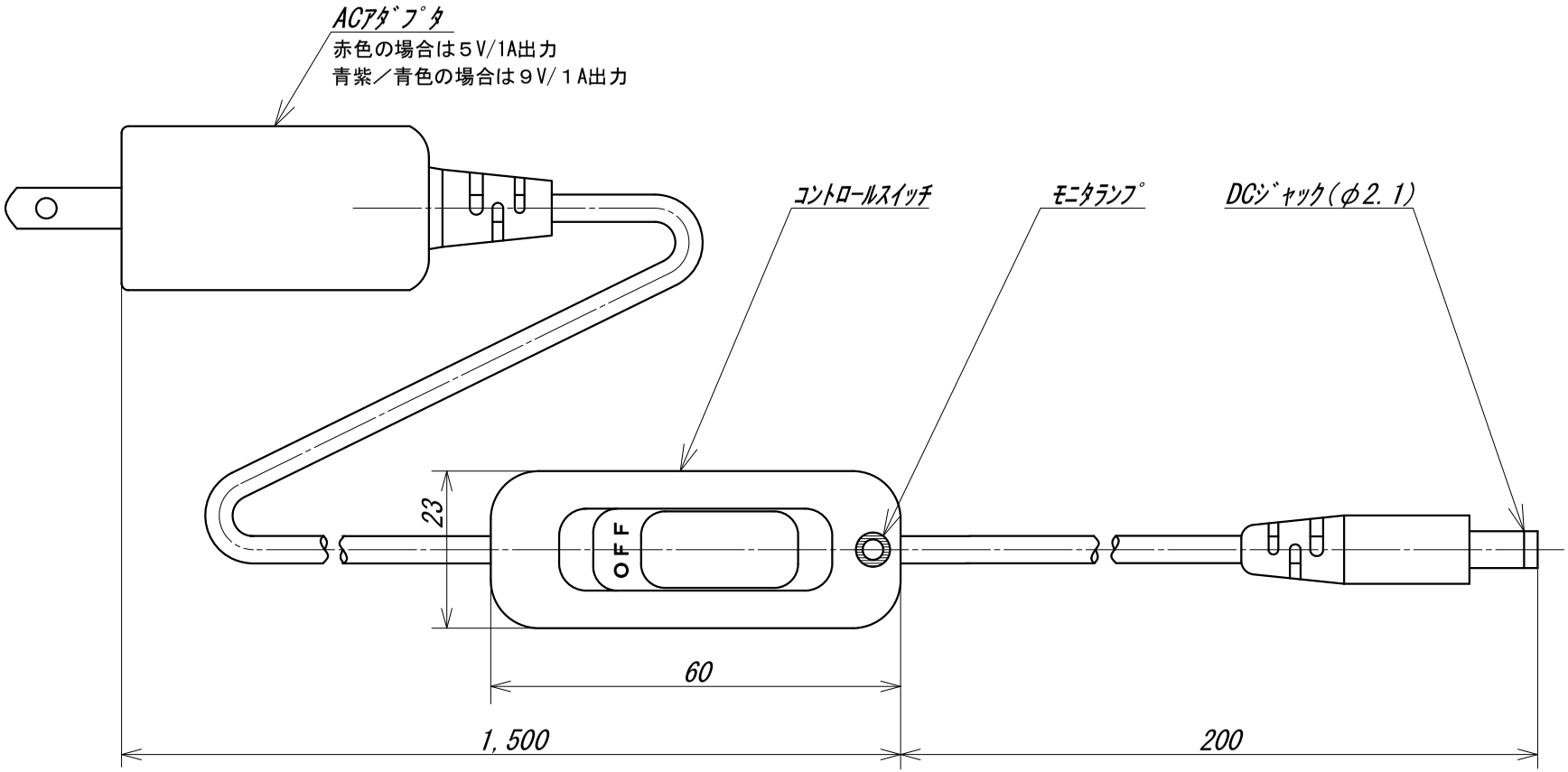

*	**.**.**		
REV	日付 DATE	内容 NOTE	DRWN

寸法範囲 [mm]	一般公差 TOLERANCE	
D ≦4	0.1	角度 ANGLE
4＜ D ≦16	0.15	
16＜D ≦32	0.2	±0.5°
32＜D ≦120	0.4	

尺度 SCALE	1/1	品名 PURCHASED	LD ﾊﾟﾜｰｻﾌﾟﾗｲ	型番 MODEL NO.	DC5V/1A-200/2.1
単位 UNIT	mm	材質 MATERIAL		承認 APPROVED	OPTRONSCIENCE CO.,LTD
発行 DATE	08.03.27	設計 DESIGNED	田中	作図 DRAWN 田中	図番 D/NO. FD-08022
					来歴 * REV